## ՀԱՏՎԱԾ ՃԱԿԱՏԻՑ Մ1:50

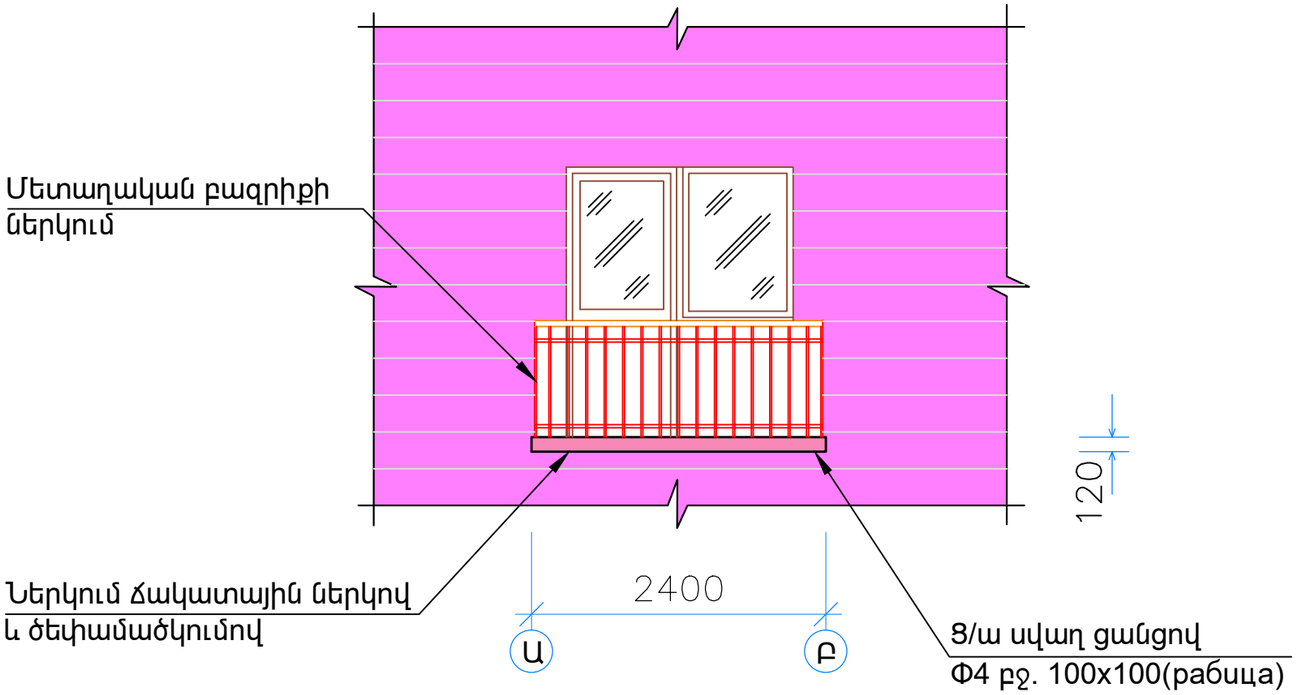


## ԿՏՐՎԱԾՔ 1-1 Մ1:50

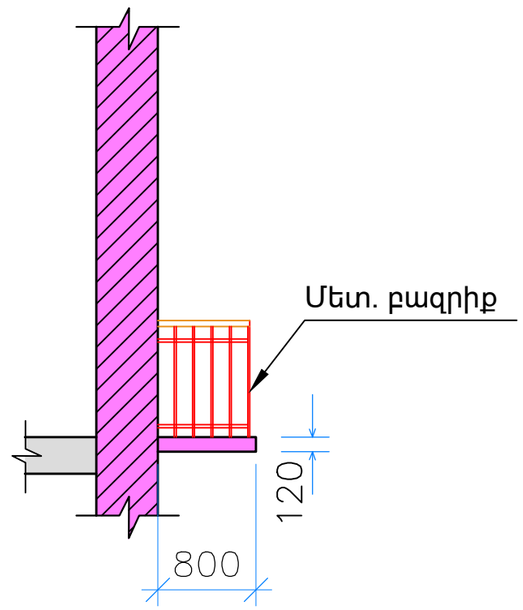


## ՀԱՏԱԿԱԳԻԾ Մ1:50

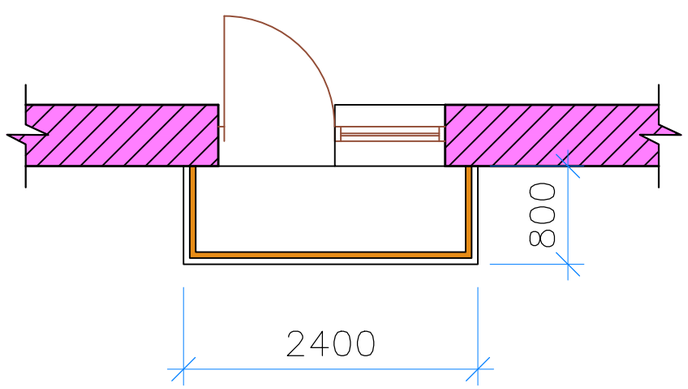


| ԻՐԱԿԱՆԱՑՎՈՂ ԱՇԽԱՏԱՆՔՆԵՐ | | | |
|---|---|---|---|
| N | ԱՆՎԱՆՈՒՄ | ՉԱՓՄԱՆ ՄԻԱՎՈՐ | ՉԱՓՄԱՆ ՄԻԱՎՈՐ |
| 1 | | մ/ք | 2.4 |
| 2 | Պատշգամբի ց/ա սվաղ ցանցով (+9.00 ) | մ/ք | 2.5 |
| 3 | Ցանց Φ4 100x100 2.5 | կգ | 5 |
| 4 | Պատշգամբի ներկում ճակատային ներկով և ծեփամածկումով (+9.00 մ նիշում) | մ/ք | 2.5 |
| 5 | Մետաղյա բազրիքի ներկում 2 շերտ | մ/ք | 4.5 |

| | | | | | | |
|---|---|---|---|---|---|---|
| | | | Պատվիրատու՝ Երևանի քաղաքապետարան<br>Պայմանագիր՝ ԵՔ-ՊԸԱՇՁԲ-14/105 | | | |
| | | | Ք. Երևանի Շենգավիթ վարչական շրջանի շենքերի պատշգամբների վերանորոգման նախագիծ | | | |
| Տնօրեն | Հ. Լևոնյան | | Շիրակի 13 շենք, բն. 21 | էտապ | թերթ | թերթեր |
| Նախագծեց | Ս. Սարգսյան | | | ԱՆ | ՃՇ-10 | 34 |
| | | | | «ՀԱՄԱՇԻՆՆԱԽԱԳԻԾ» ՍՊԸ | | |
| | | | | | | |
| | | | | | | |